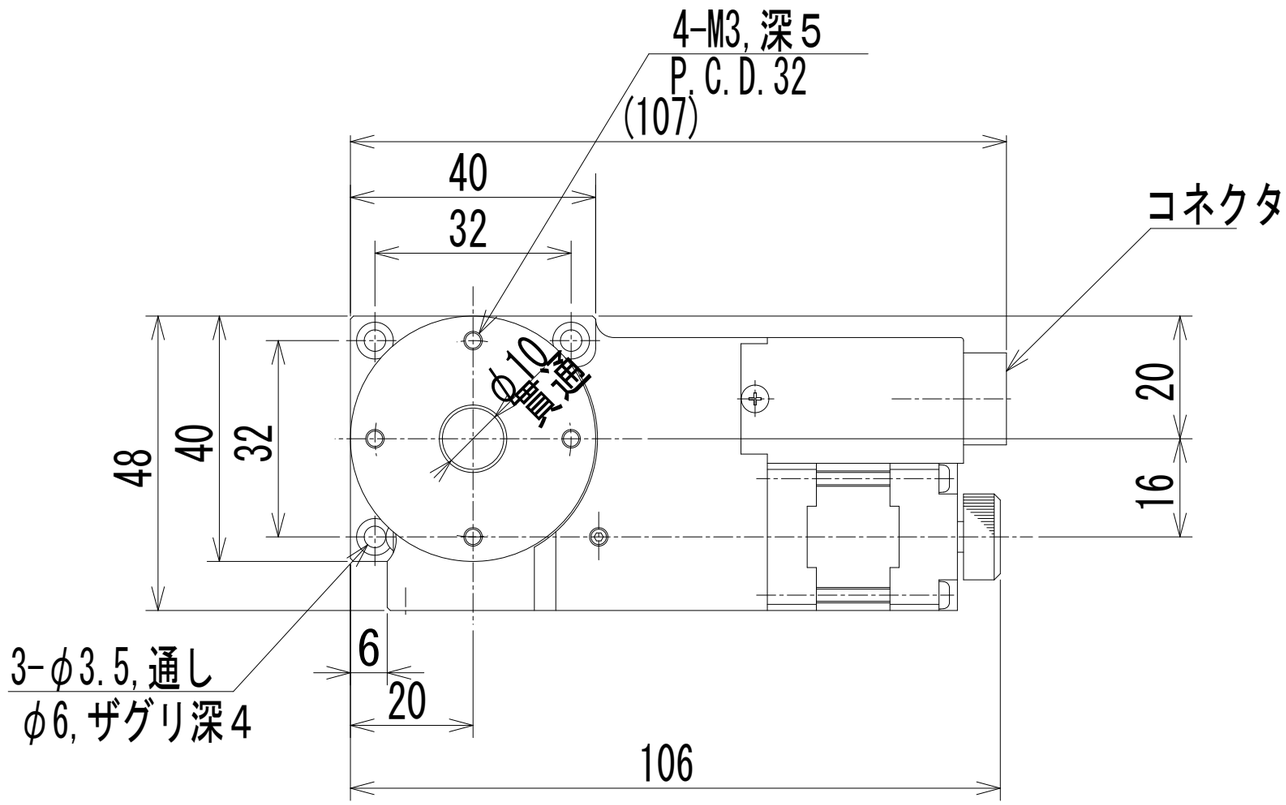
4-M3,深5
P.C.D.32
(107)
40
32
コネクタ
φ10貫通
48
40
32
20
16
3-φ3.5,通し
φ6,ザグリ深4
6
20
106

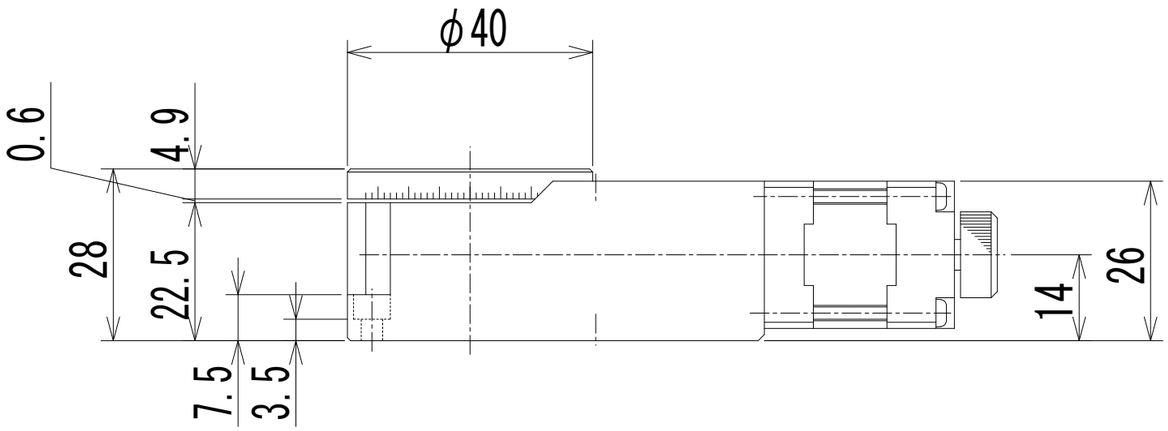
φ40
0.6
4.9
28
22.5
7.5
3.5
14
26

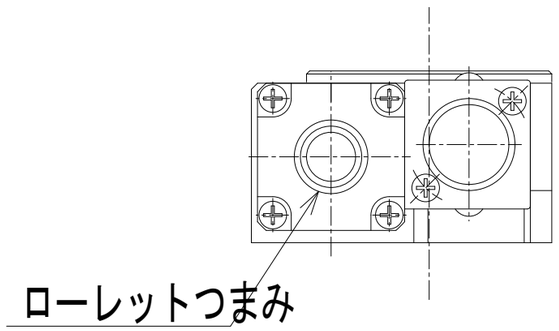
ローレットつまみ