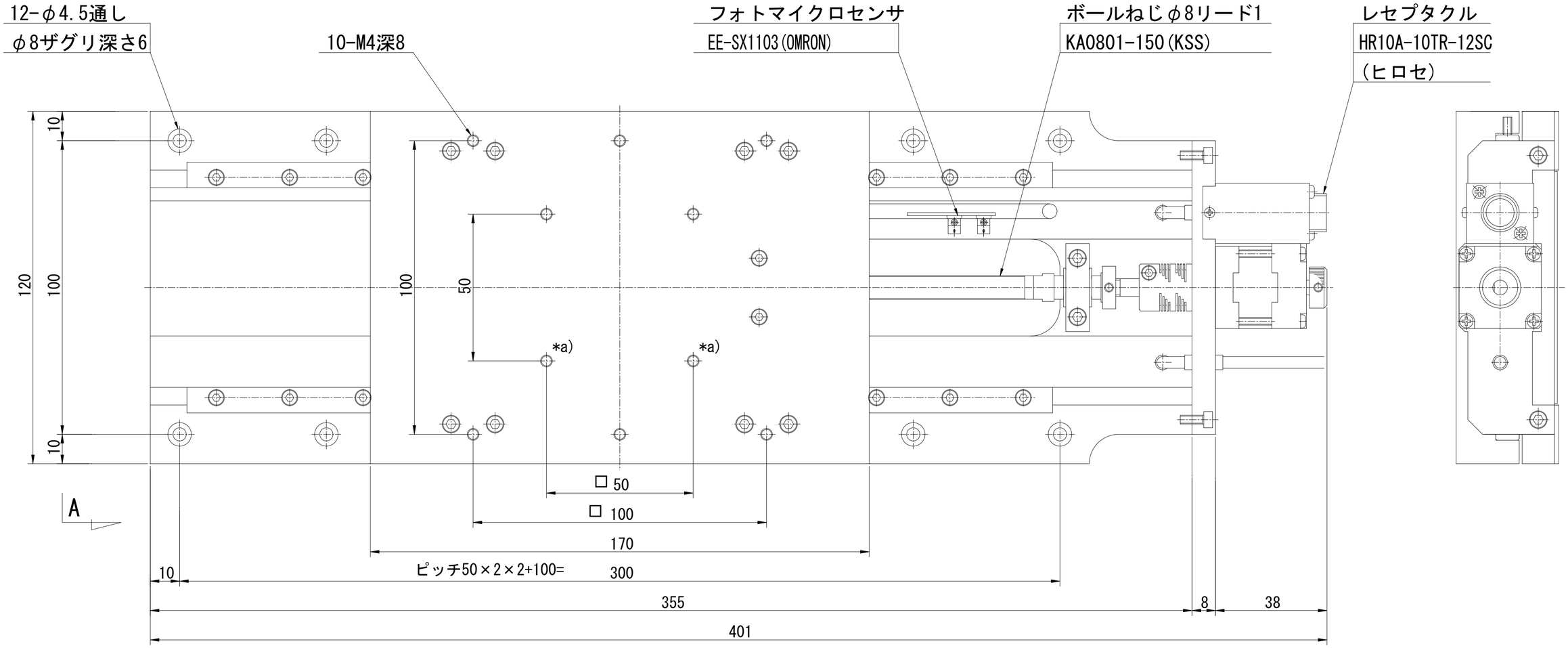

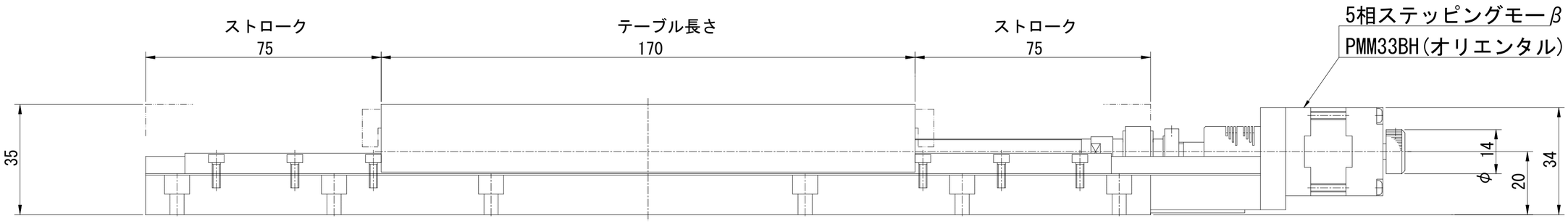

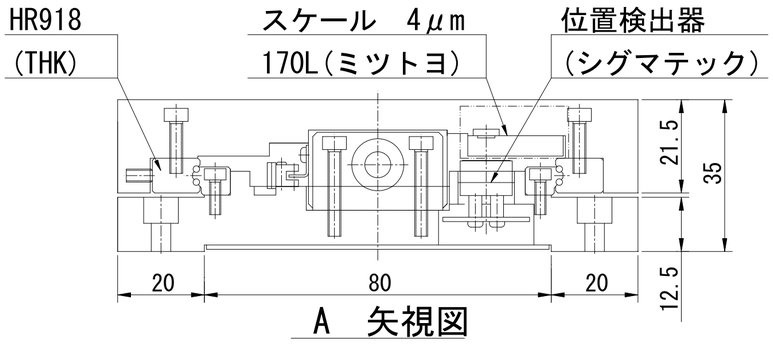

注記)

*a)印2箇所の有効ねじ深さは5mmです。
ねじ込み時注意ください。