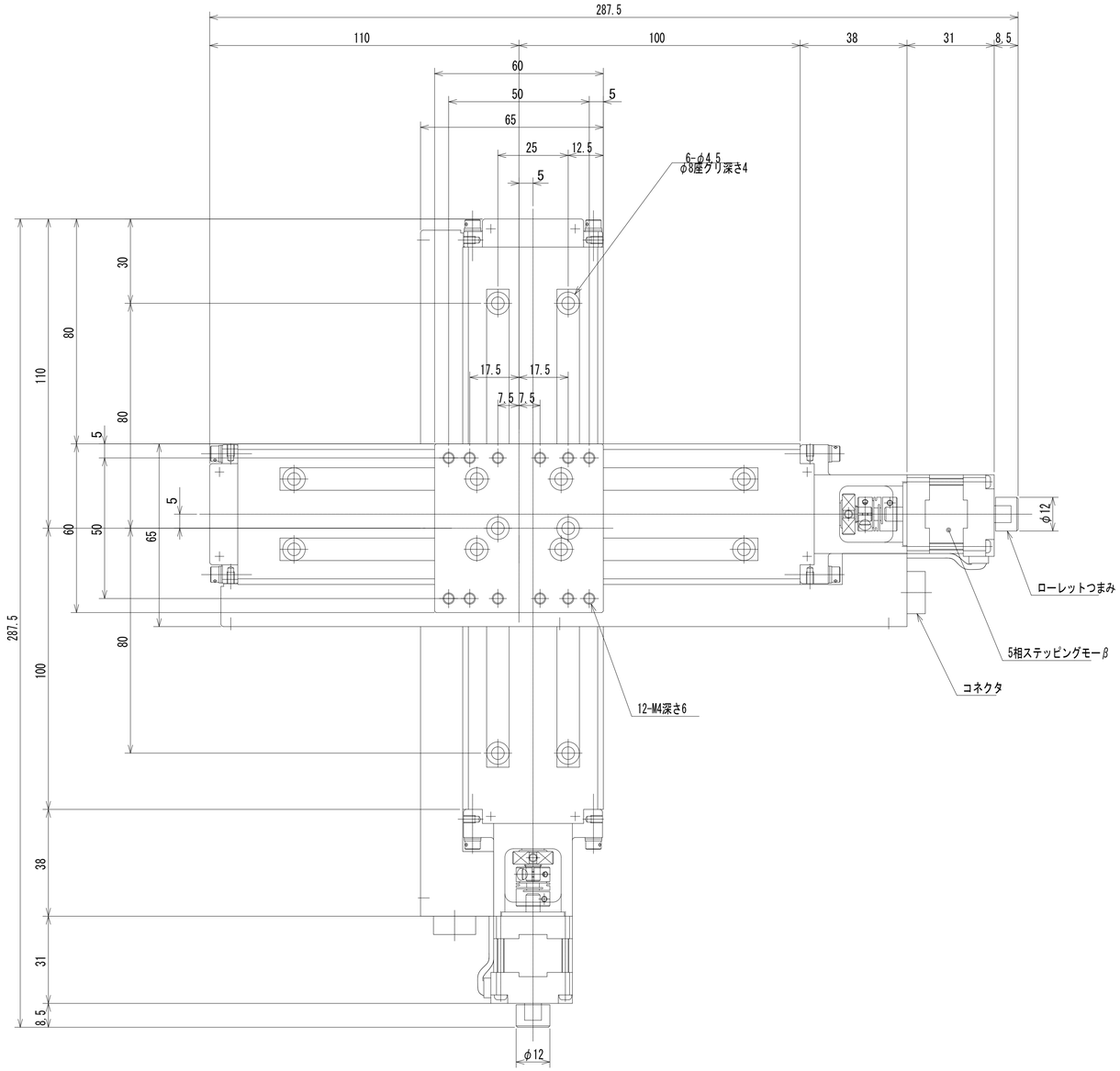
287.5
110
100
38
31
8.5
60
50
5
65
25
12.5
5
6-φ4.5
φ8座グリ深さ4
30
80
110
17.5
17.5
7.5
7.5
80
5
5
60
50
65
287.5
100
80
38
31
8.5
φ12
φ12
ローレットつまみ
5相ステッピングモータ
コネクタ
12-M4深さ6

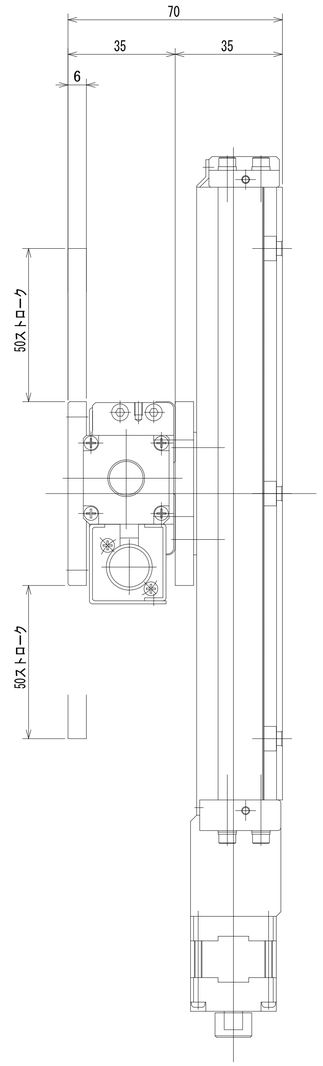
70
35
35
6
50ストローク
50ストローク

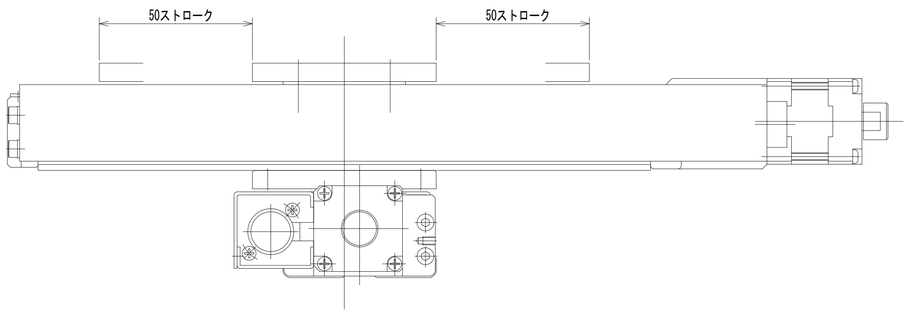
50ストローク
50ストローク