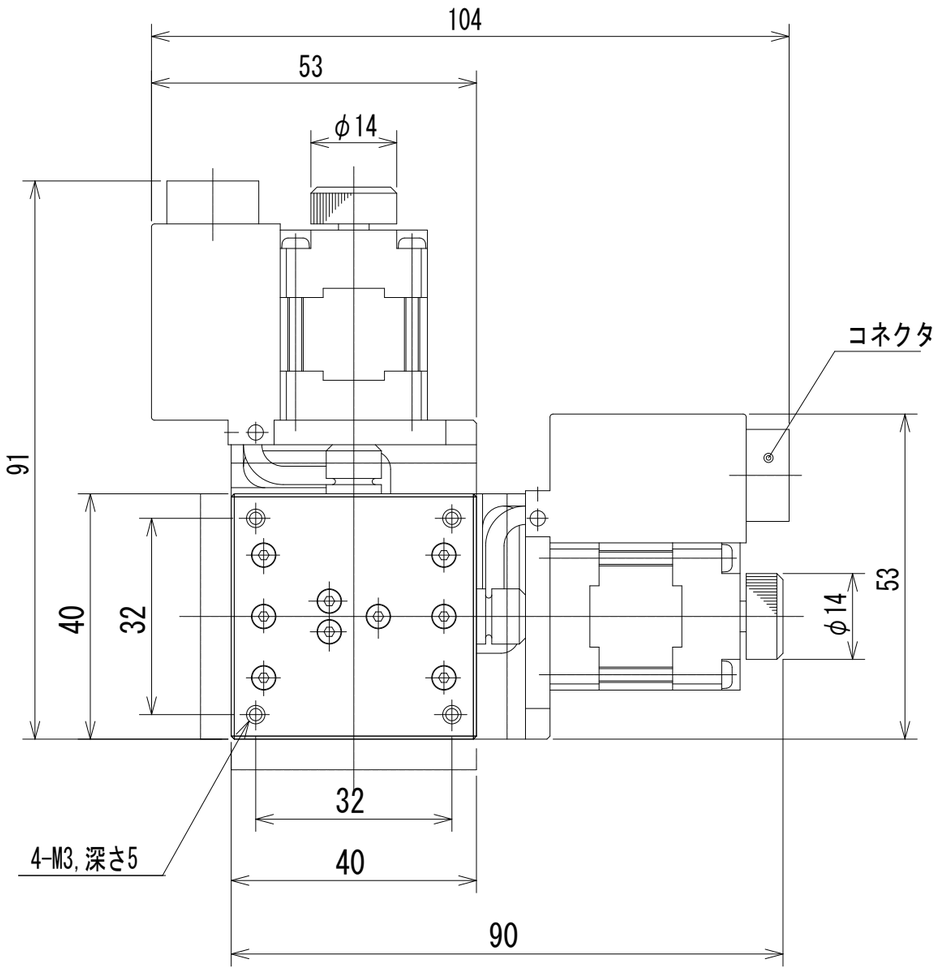
104
53
φ14
コネクタ
91
40
32
53
φ14
32
40
90
4-M3,深さ5

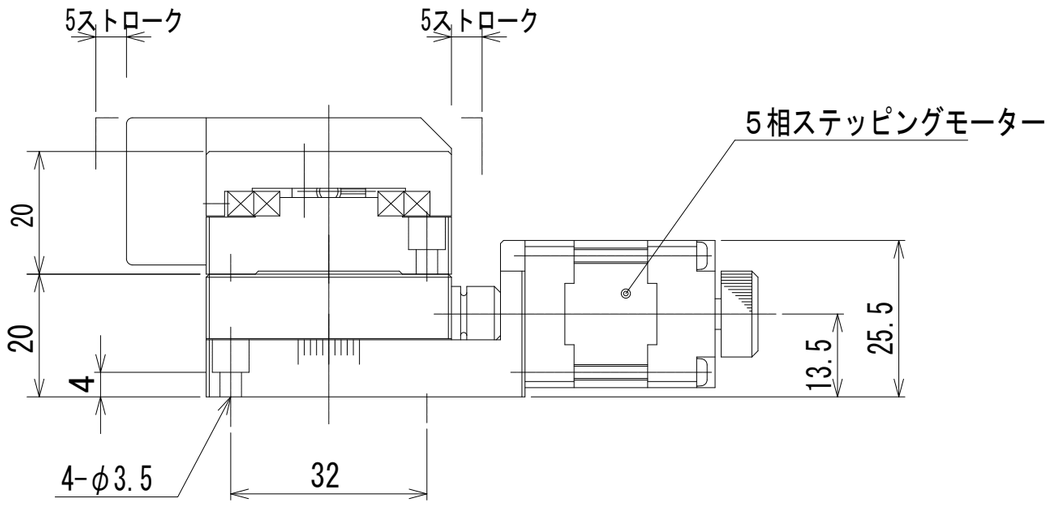
5ストローク
5ストローク
5相ステッピングモーター
20
20
4
13.5
25.5
4-φ3.5
32

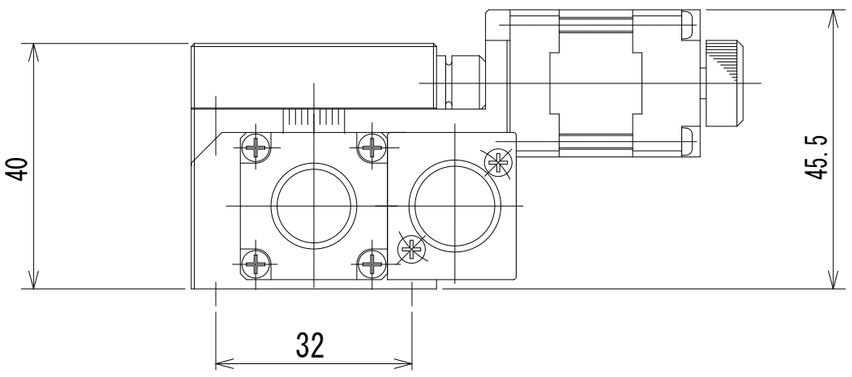
40
45.5
32